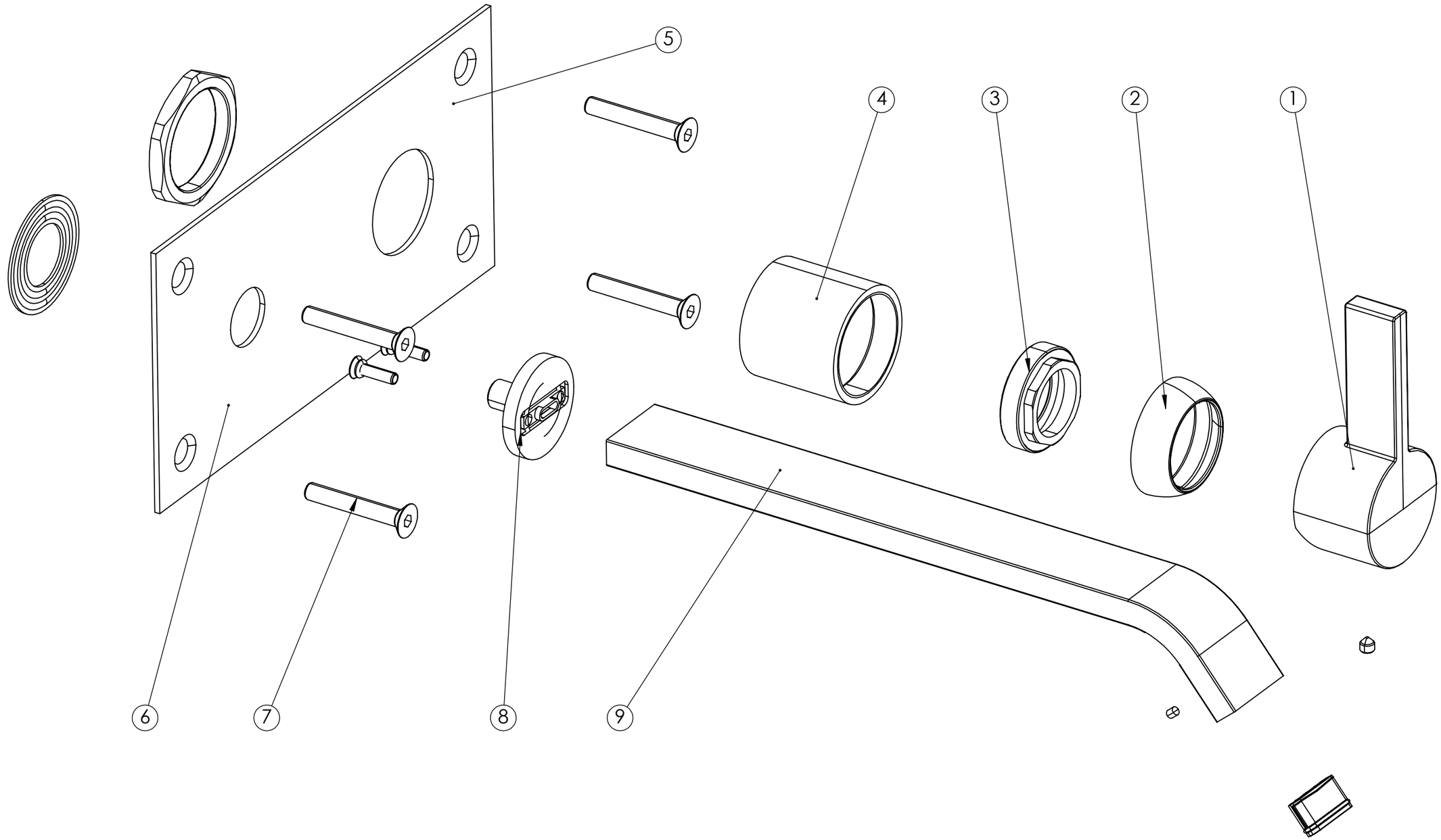
5
4
3
2
1
6
7
8
9